Sitzbank Primus

Banksystem mit Betonfüßen und Dielen aus Lärchenholz. Bankauflagen auf Flachstahl vormontiert, unsichtbare Verschraubung. In verschiedenen Ausführungen erhältlich. Ortsfeste Montage möglich. Passender Tisch lieferbar. Länge frei wählbar.

Produkteigenschaften

- Querschnitt Dielen: 45 x 90 mm
- Sitzhöhe: 450 mm
- Höhe mit Lehne: 850 mm
- Sitztiefe: 420 mm
- Länge frei wählbar bis 250 cm
- Standardlänge 180 cm

Bankauflagen wahlweise vormontiert, in Einzelteilen oder farblos lasiert/ vormontiert lieferbar.

FSC- zertifiziertes Lärchenholz mit

Varianten
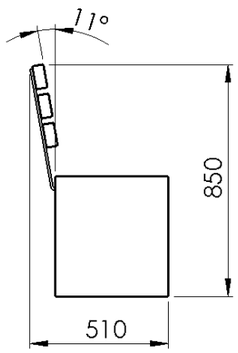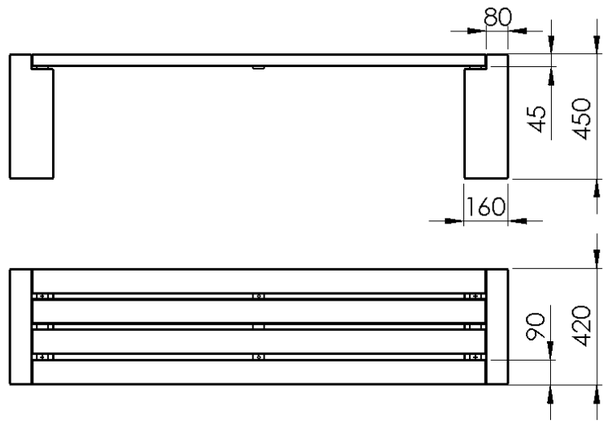
- Ausführung wahlweise mit Lehne
- Optional Betonelemente mit Pflanzkästen
- Eck-Kombinationen
- Als Sitzgruppe mit Tisch